GARO Entity

Vinkkejä asennukseen

2-tasoinen kuormanhallinta /

Kuormanhallinnan yksiköt pää- ja ryhmäkeskuksessa

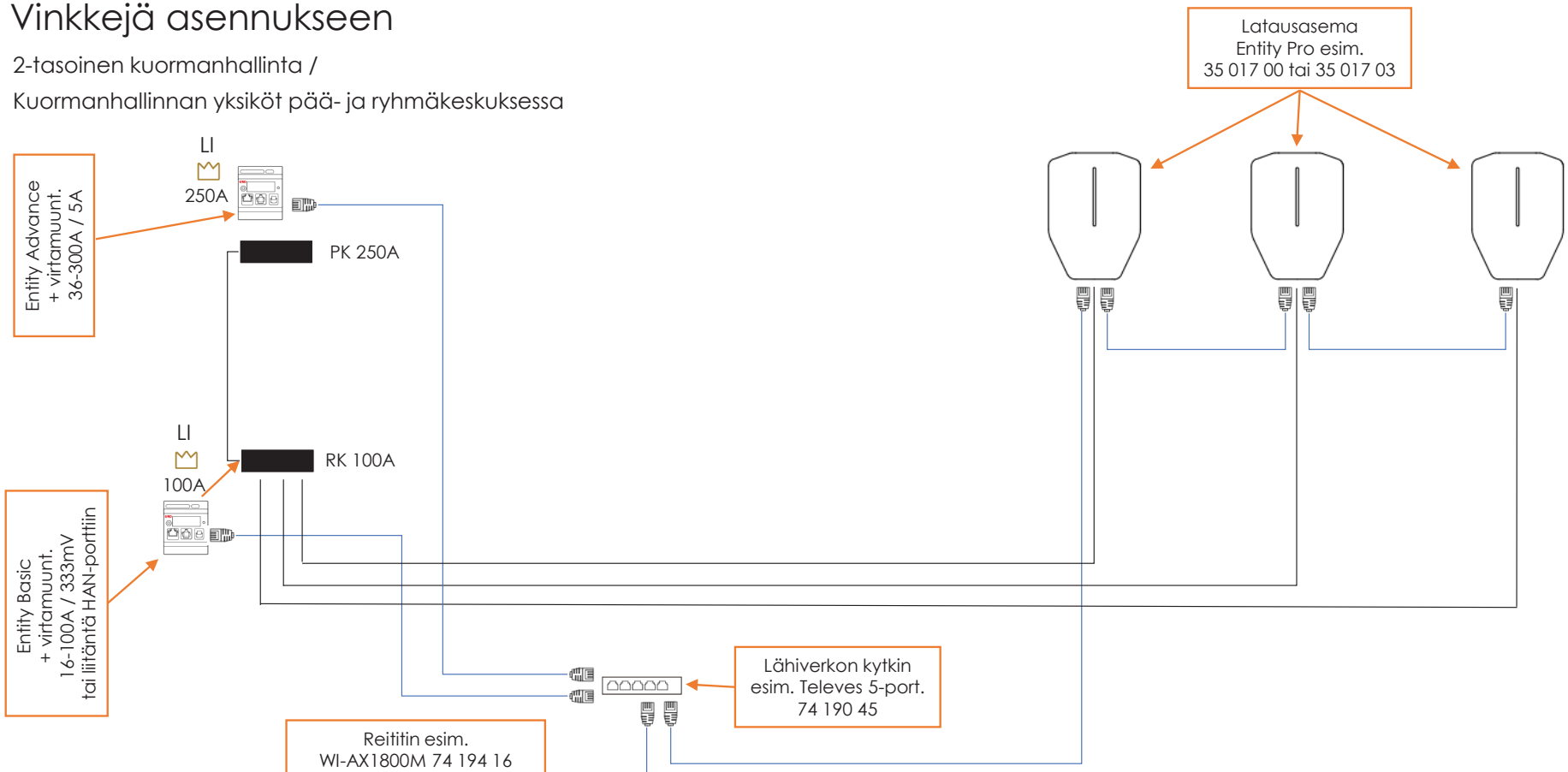

= Sähkö

= Ethernet

LI = Load Interface (kuormanhallinnan yksikkö)

= Kuormanhallinnan pääyksikkö

Esimerkeissä näkyvät ATK-verkon tuotteet Finnsat Oy:n valikoimasta.

HUOM! Kuvan toteutusmalli on periaatteellinen